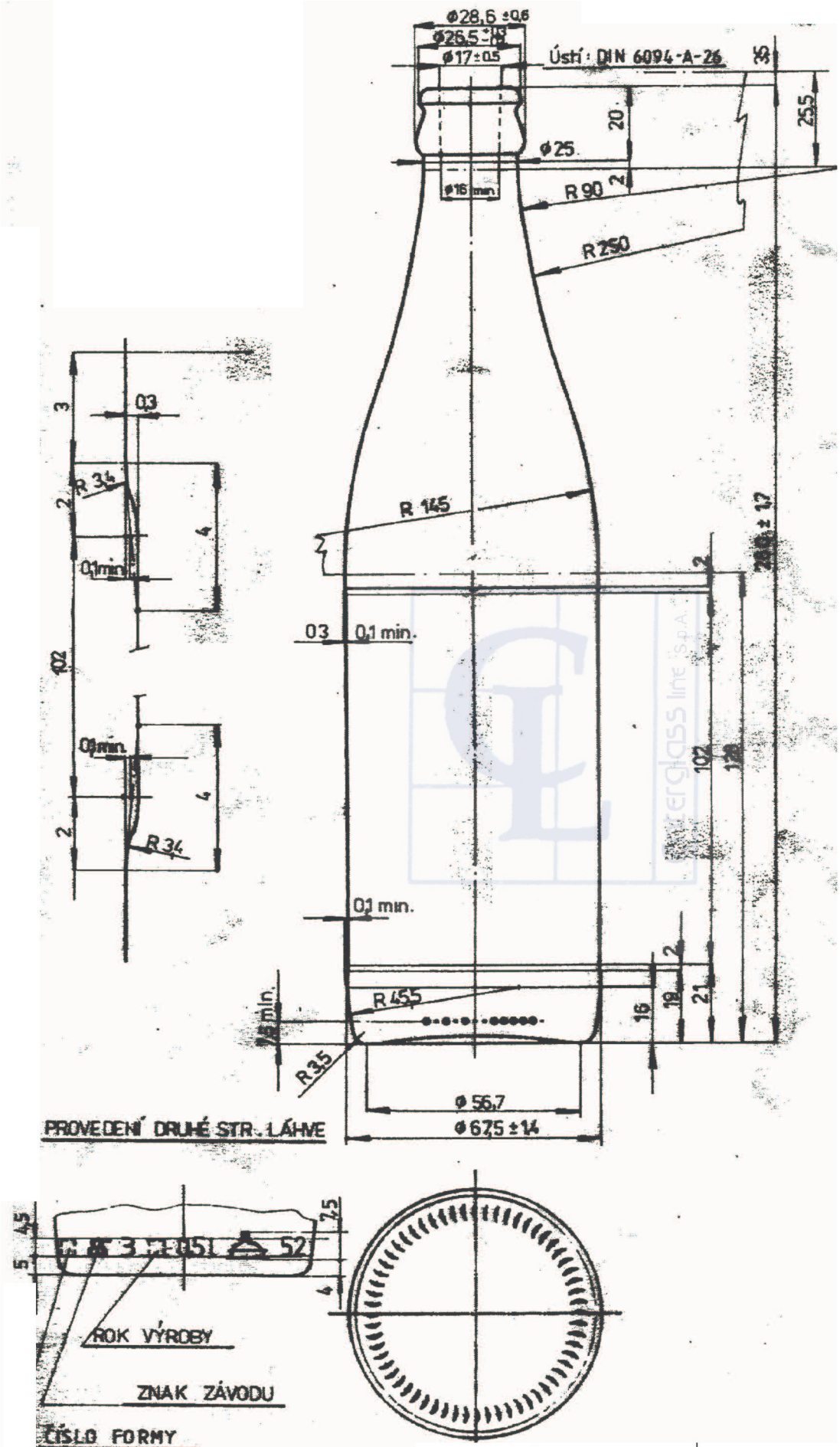

Enterglass line s.p.a. | Birra NRW 500 ml tc

Peso (g)	Capacità (cc)	Tipo Bocca	Colore
380	500	tc	giallo